和泉市団地DIYプロジェクト

大阪市立大学　建築計画研究室

■現状・基本情報

・2020年の秋ごろから始める市営住宅の募集のためのモデル住宅を依頼される。

LDK

和室

洋室

日程：2019年12月～

場所：大阪府和泉市にある市営住宅の一室

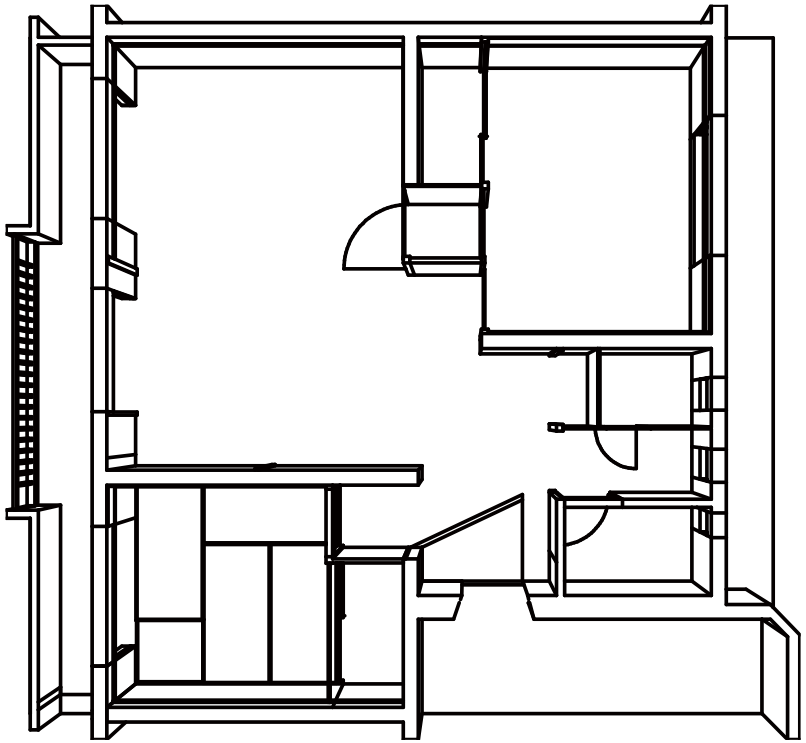

既存平面

〈コンセプト〉

趣味を楽しむDIY住宅

〈住民特性〉

家族構成：夫、妻、娘（3人家族）

趣味：夫 → 洋服好き
妻 → 料理好き
娘 → 小学生低学年

■スケジュール

現地調査　　案を作成　　話し合い・案の修正　　施工作業開始

部屋ごとでチームを作り、
LDK、和室、洋室の3チーム
に分かれて案を作成

学生同士の話し合いと
施主との打ち合わせを
重ねて案を決定

最初に天井、壁、床の
順で施工を開始

LDK案

■LDK

テーマ：場面によって変化するLDK
用途：リビング、キッチン、ダイニング

近隣住民や娘の友達などが集まる空間
住民は料理を振舞ったり遊んだりすることができるもてなしの場
人数など場面によって場所を選択できる

■アクセントウォール

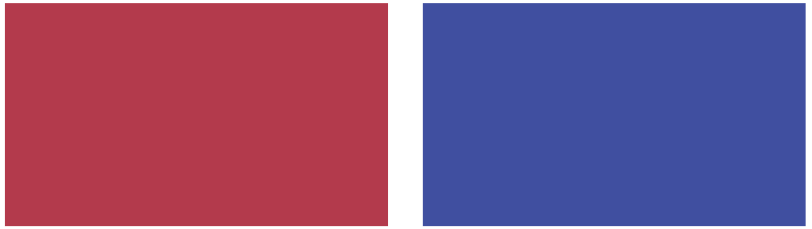

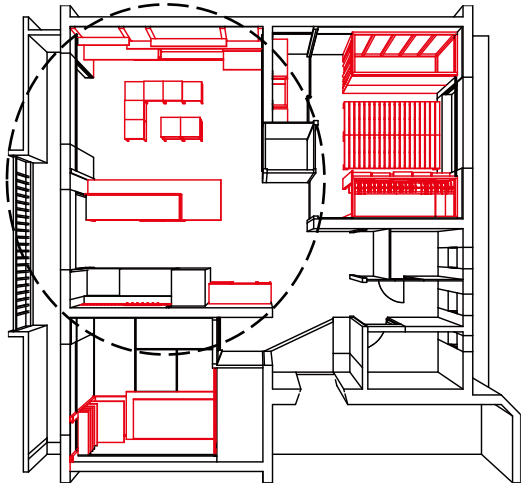

■LDK全体

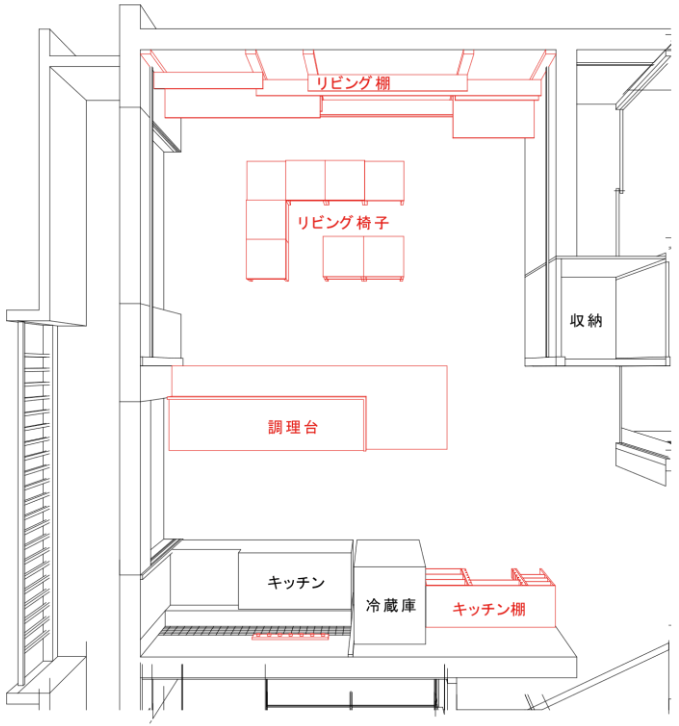

■リビング＋アクセントウォール

■キッチン＋アクセントウォール

■リビング椅子

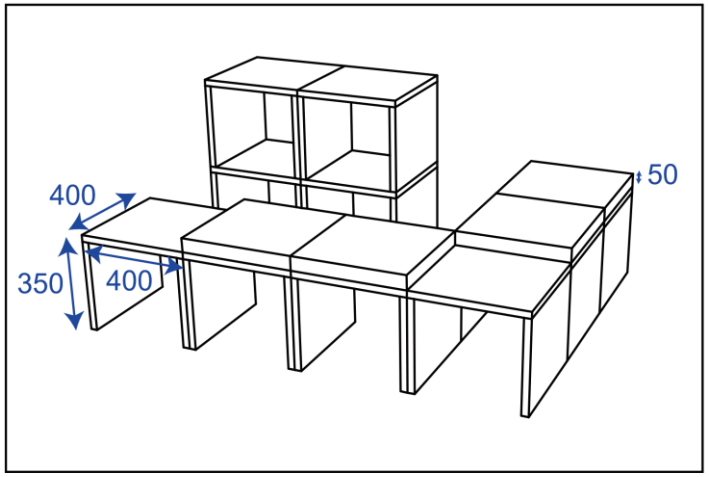

重ねたり繋げたりすることで場面によって形を
変えることができる可変性のある椅子

■調理台

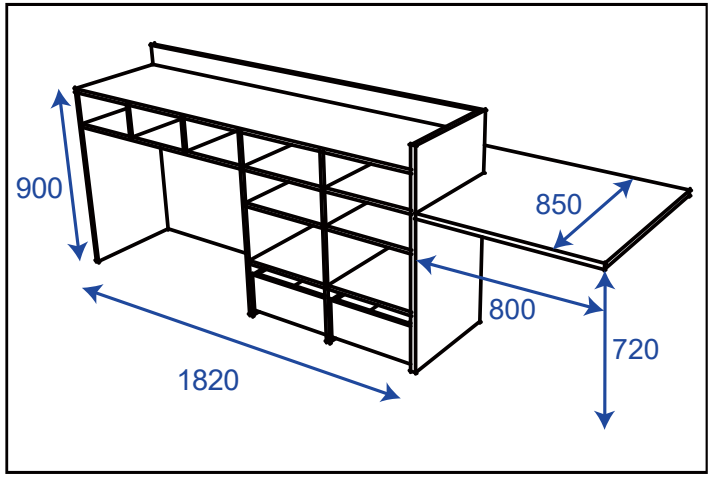

現状のキッチンと一緒に使える調理スペース
調理台にはカウンターを取り付け、食事をとる
人数に合わせて座ることができる

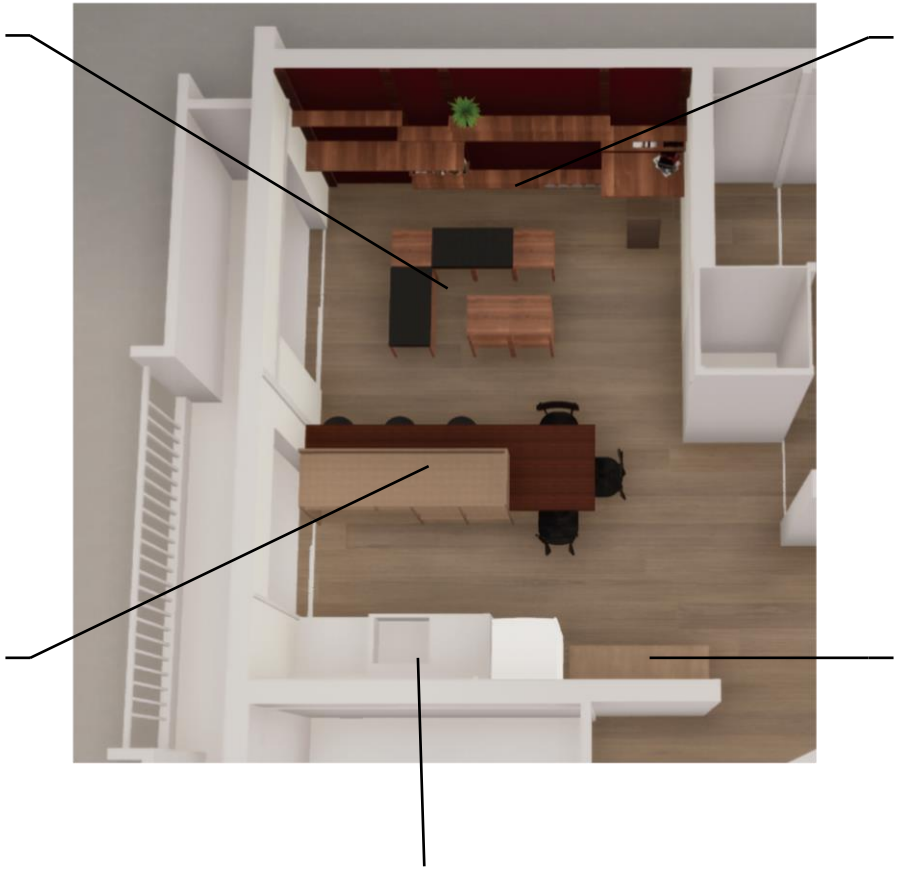

■キッチン

既存のタイルをネイビー色に塗りアクセントをつける
調理器具をぶら下げるフックをつける

■リビング棚

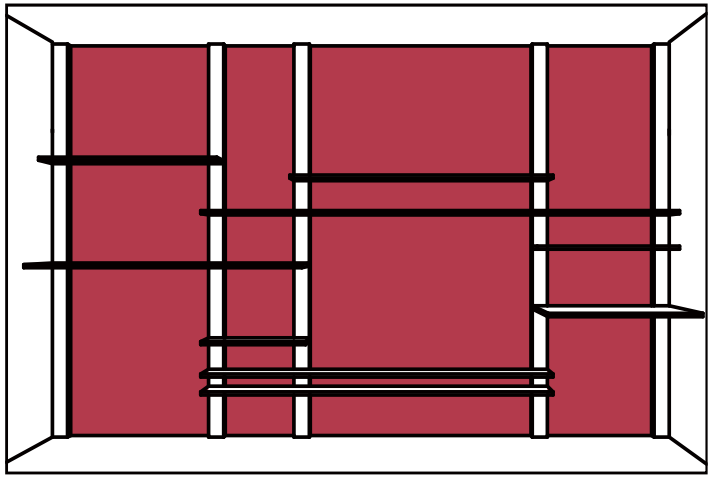

リビングのアクセントウォールを背景として棚
右側は1人で作業できるスペース

■キッチン棚

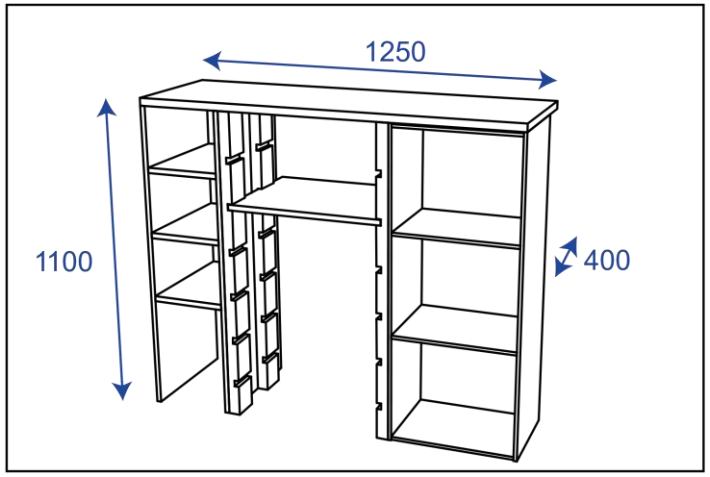

左側の棚は小物などを置くスペース
右側の棚はコップや調味料などを置く場所

和室案

■和室

テーマ：子供の好奇心を大切にした和室
用途：子供部屋（小学校低学年♀）

小学生になった子供がもつ初めての自分の部屋。机で宿題をしたり、棚に好きなものを飾り、秘密基地のような押し入れベットで自分の時間を過ごせる。

■アクセントウォール

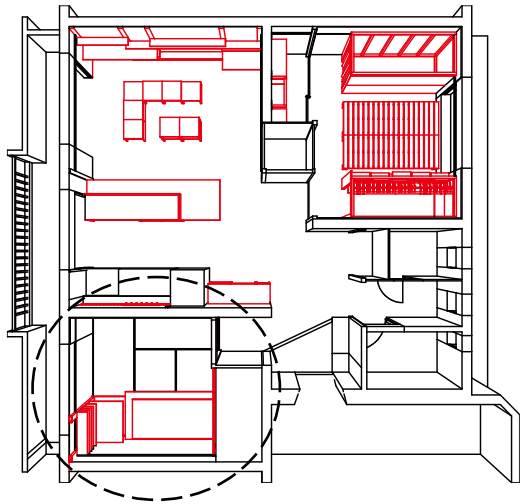

■和室全体

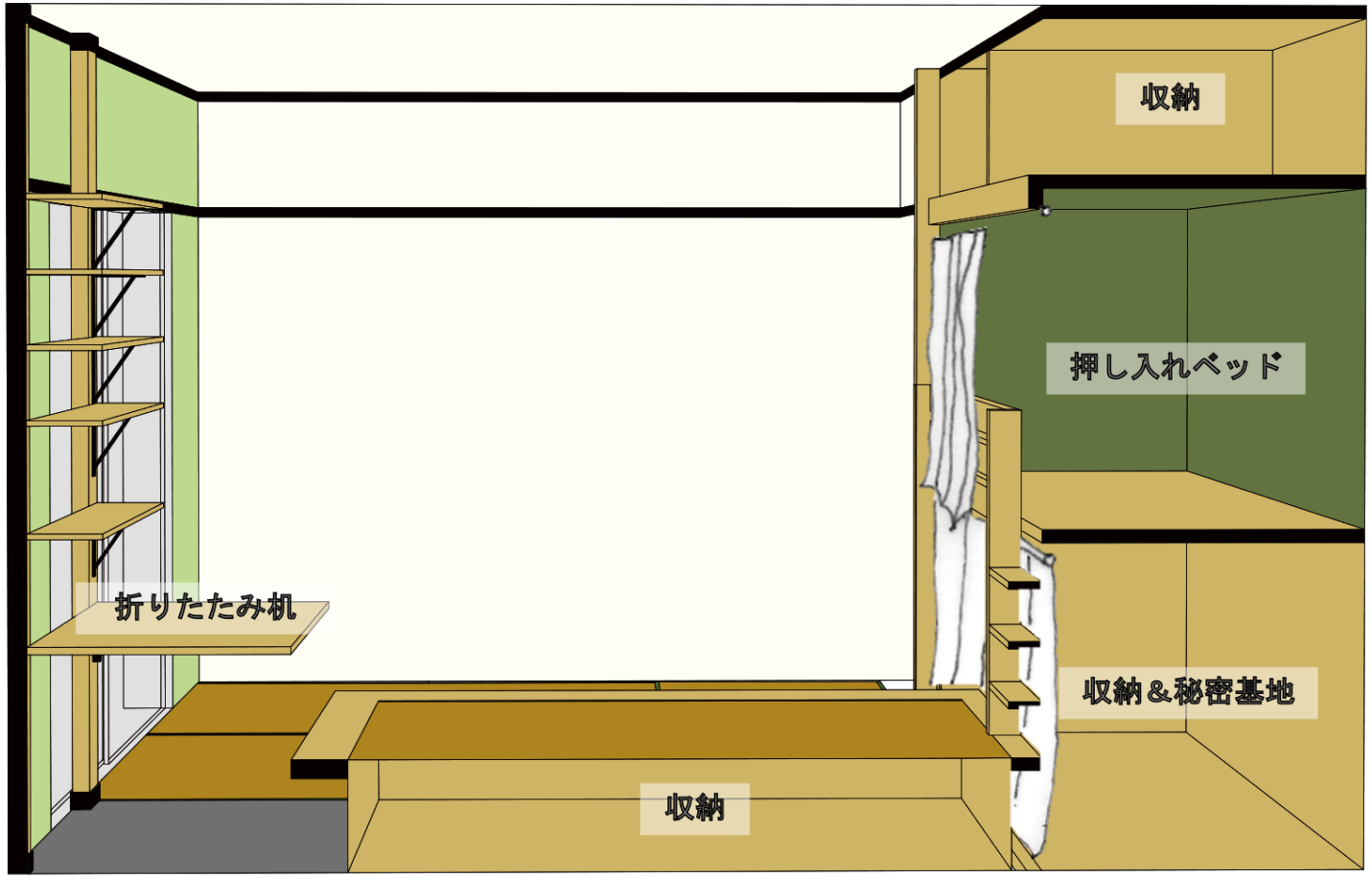

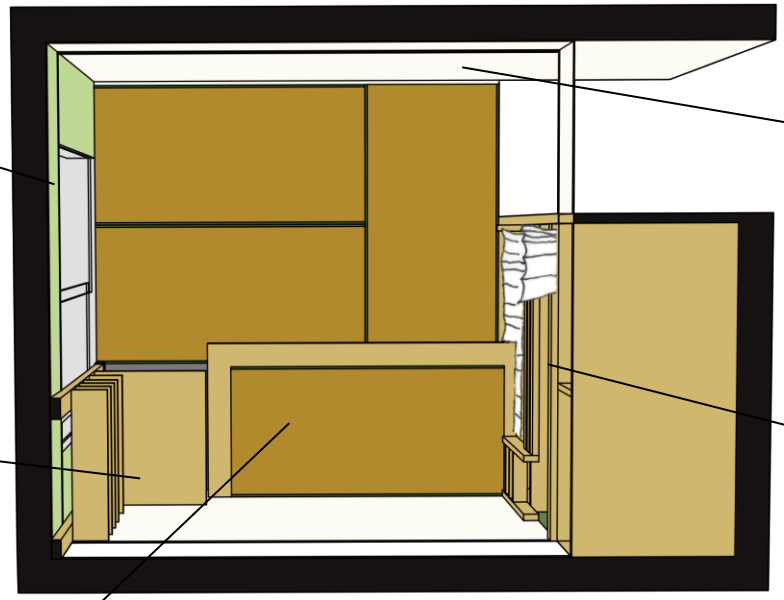

■アクセントウォール

窓側の壁と押し入れ内の壁・上面を緑色にする。（窓側は明るい緑、押し入れ内は暗めの緑）

■自由な壁

ここはあえて何もせず壁を塗り替えるだけとする。子どもの成長に合わせて世界地図を貼ったり時間割表を貼ったり、子ども自身が工夫して使えるようにする。

■勉強机と棚

棚の中の一段が長くなっていて机として使えるような棚と机が一緒になっている家具を作成する。机部分は下側に折りたためるような棚受け金物を取り付ける。机を使わない時や棚の上のものをとる時は折りたたんでおく。
また、机を使うときは小上がりに座る。

■小上がり

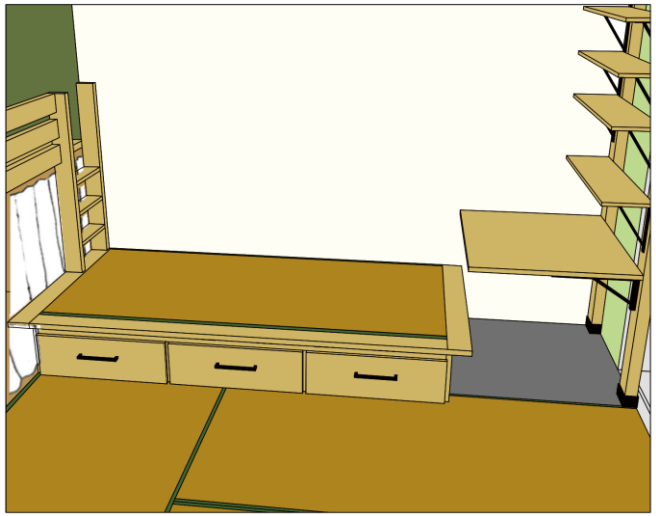

1畳分を30cm程度上げて、下は収納スペースとする。畳のズレ防止としての木の枠は少し幅を広くすることで縁側のように座りやすくする。

■押し入れベッド

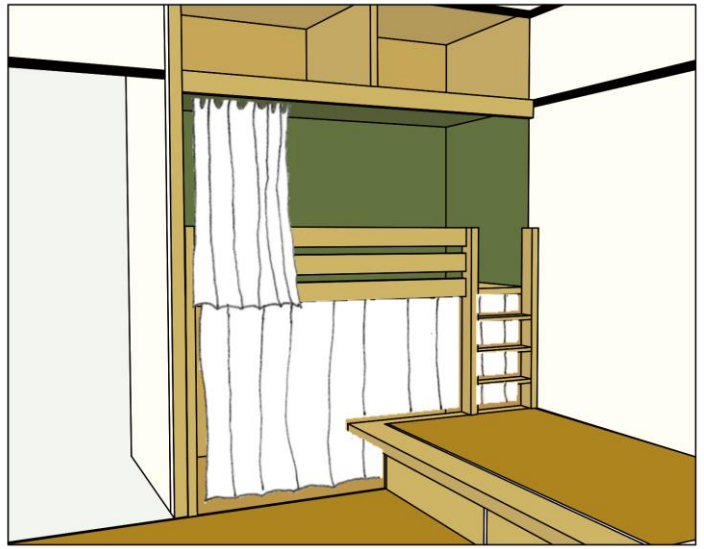

押し入れはすべてフスマを撤去する。上の段をベットスペース、下の段は収納とし、両段にカーテンを取り付ける。押し入れ部分を部屋として使えるようにすることで部屋を広く使えるようにする。また、小さいスペースを作り子供心をくすぐる秘密基地のようなワクワクする空間とする。

洋室案

■洋室

テーマ：「**ミセル収納**」「**隠す収納**」

用途：家族の寝室、小さな書斎、収納部屋

収納が少ない公営住宅。その収納を増やし、自分の見せたいものを「**ミセル収納**」としてウォークインクローゼットを配置。

見せたくないモノを「**隠す収納**」として押入れを配置する。

また古い収納であった押入れをデスクと小物入れにし、**新たな収納の形へと用途転換**する。

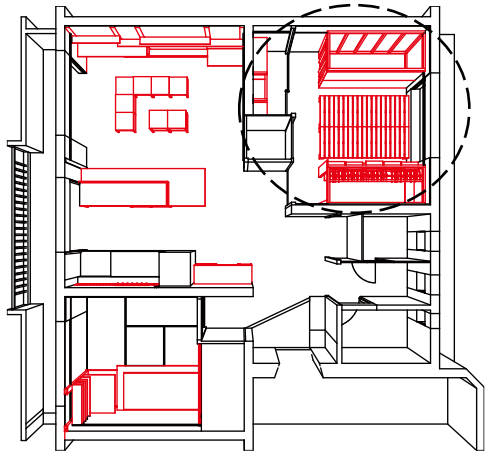

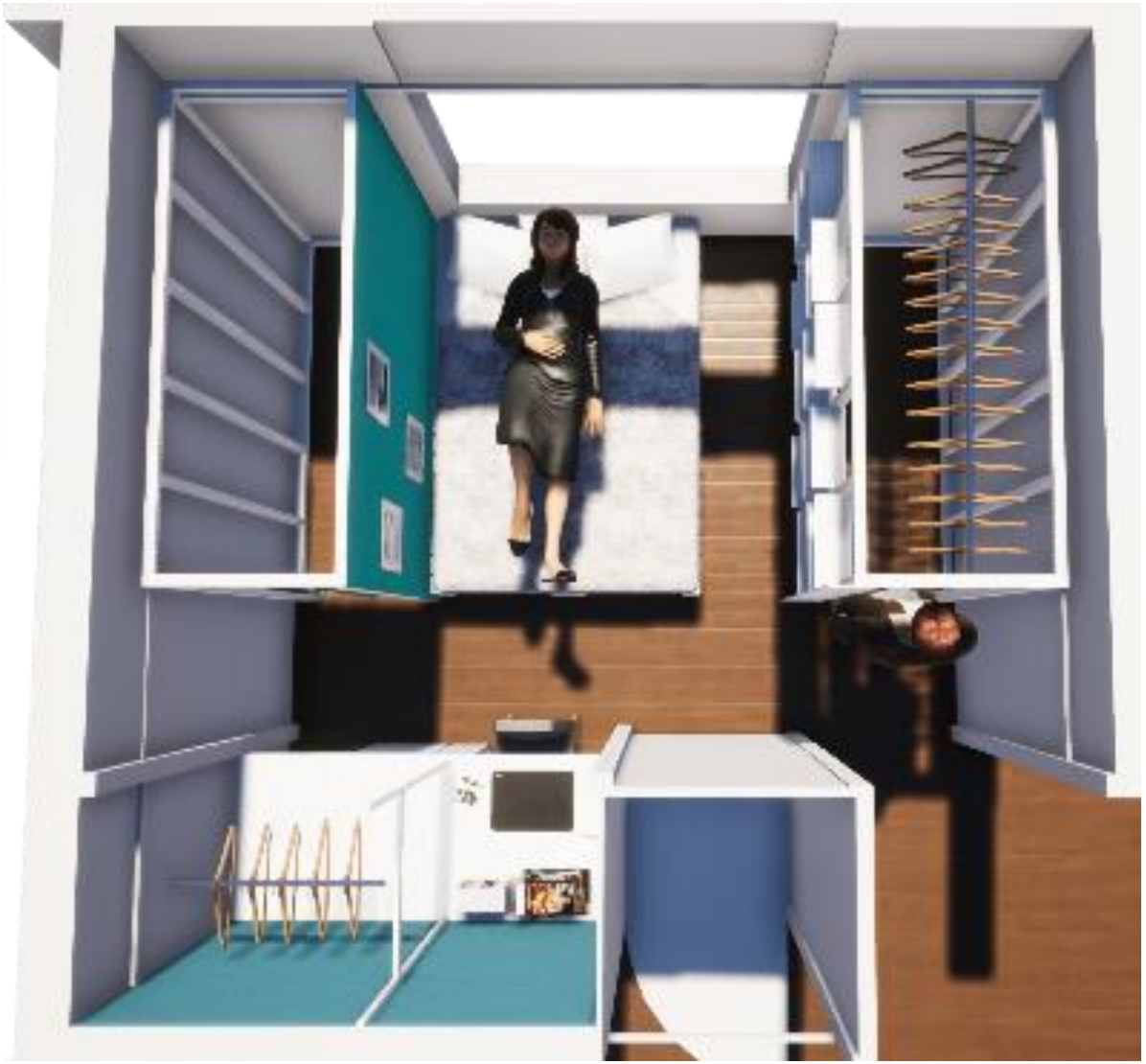

※イメージパース

■物入れ・すのこベッド

寝室としてのベッドと新たな収納

■デスク・ミセル収納

押入れを見せる収納+机に用途変換

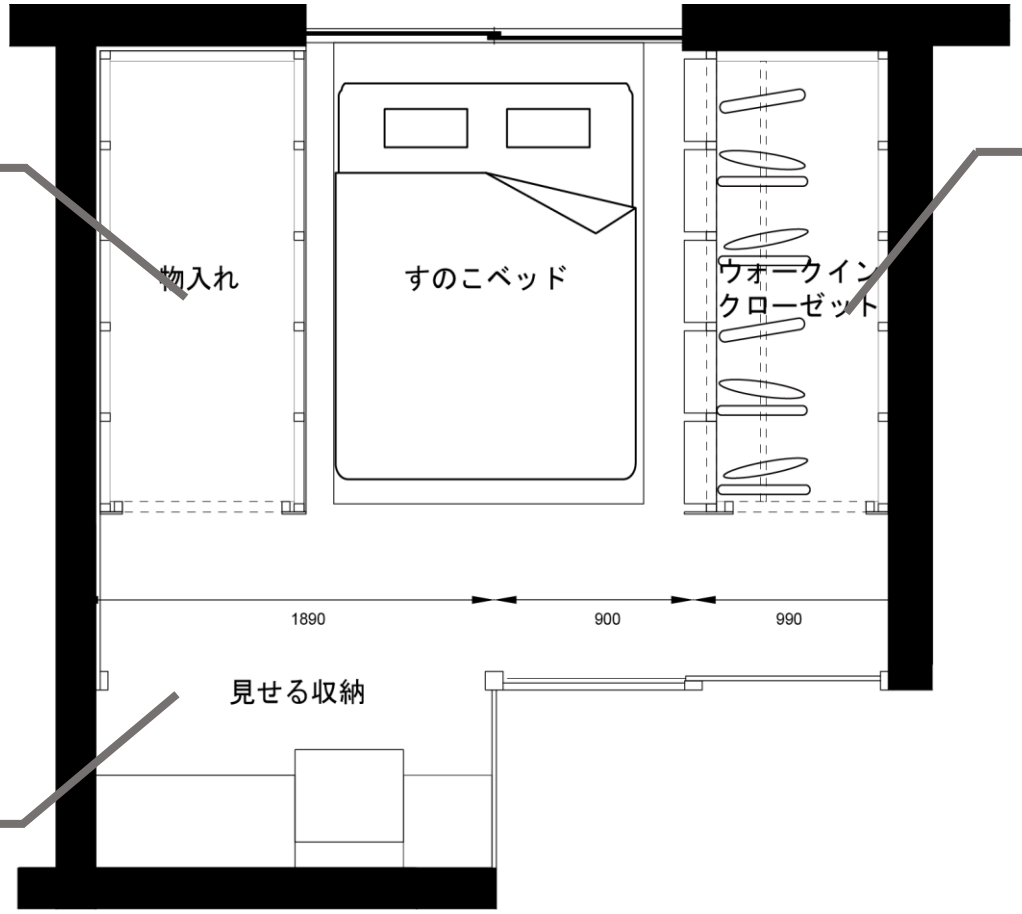

※平面図兼計画概要図

■ウォークインクローゼット・棚

少しでも収納をカバーするために洋服を『ミセル』収納へ

■アクセントウォール

アクセントウォールとしてシックな緑系の色を用いる。

施工

■天井貼り

のり付き壁紙を使い、天井貼りを行った